DE

Öl-Brennwertheizkessel

PU 150 Condens
PU 150 Condens + OBC

Montageanleitung

300005505-001-C

ŒRTLI

Inhaltsverzeichnis

Verfügbare Modelle:

PU 150 Condens

PU 150 Condens + OBC

1 Liefereinheiten 3

1.1 PU 150 Condens 3

1.2 PU 150 Condens + OBC 4

2 Montage 5

■ Benutzte Symbole

⚠	Vorsicht Gefahr	Personen- und Sachschadengefahr. Für die Sicherheit der Personen und der Teile müssen diese Anweisungen unbedingt beachtet werden
i	Hinweis	Bitte berücksichtigen Sie diese Hinweise um den Komfort aufrecht zu halten
	Verweis	Verweis auf andere Anleitungen oder Seiten der Anleitung

1 Liefereinheiten

1.1 PU 150 Condens

In der Tabelle finden Sie die Nummern der Kollis, aus denen sich der zu installierende Heizkessel zusammensetzt.

Die Kollis sind gemäss der Montagereihenfolge dargestellt.

Heizkessel	PU 153 Condens	PU 154 Condens	PU 155 Condens	
Vormontierter Heizkessel: Körper + Verkleidung + Isolierung + Brenner	FT56	FT57	FT58	8800N102 Enthält die Anleitungen für den Heizkessel und Brenner
Schaltfeld				
- X/TA (Standard)	FT41	FT41	FT41	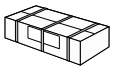 8800N075A Enhält die Anleitung für das Schaltfeld
oder	oder	oder	oder	
- R/TA (OE-tronic 3)	FT42	FT42	FT42	

Eine Aufstellung der auf Wunsch lieferbaren Teile ist in der geltenden Preisliste enthalten.

1.2 PU 150 Condens + OBC

In der Tabelle finden Sie die Nummern der Kollis, aus denen sich der zu installierende Heizkessel zusammensetzt

Die Kollis sind gemäss der Montagereihenfolge dargestellt.

Heizkessel	PU 153 Condens + OBC 162	PU 154 Condens + OBC 162	PU 155 Condens + OBC 252	
Vormontierter Heizkessel: Körper + Verkleidung + Isolierung + Brenner	FT56	FT57	FT58	8800N102 Enthält die Anleitungen für den Heizkessel und Brenner
Schaltfeld - X/TA (Standard) oder - R/TA (OE-tronic 3)	FT41 oder FT42	FT41 oder FT42	FT41 oder FT42	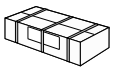 8800N075A Enhält die Anleitung für das Schaltfeld
Trinkwassererwärmer - OBC 162/TA oder - OBC 252/TA	BH 105	BH 105	BH 106	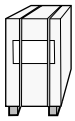 8800N030 Enthält die Anleitung für den Trinkwassererwärmer und den Warmwasserfühler
Speichervorderwand	BH 87	BH87	BH87	8800N140
Verbindungsset Kessel/Speicher	BH108	BH108	BH108	8800N046 Enthält Verbindungsset-Anleitung

Eine Aufstellung der auf Wunsch lieferbaren Teile ist in der geltenden Preisliste enthalten.

2 Montage

Benötigtes Werkzeug:

- 1 Kreuzschraubendreher,
- 1 Flachschraubendreher,
- 1 13er Schlüssel,
- 1 19er Schlüssel.

Die Montage des auf Wunsch gelieferten Zubehörs wird in der entsprechenden Anleitung beschrieben.

1 Ausrichtung

- Kesselfüße aufschrauben,

  * 40 mm (Minimum)
- Kessel mittels Schraubfüßen ausrichten.

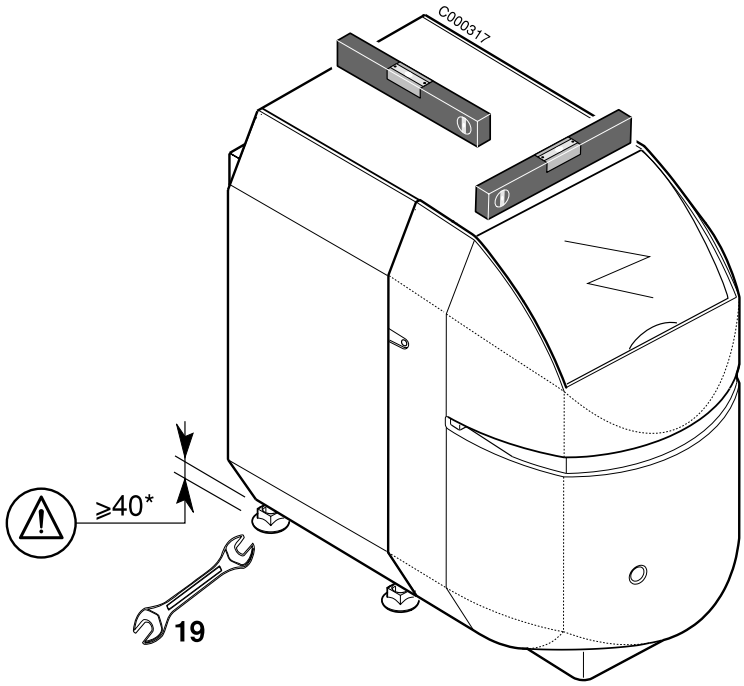

2 Montage des Siphons und des Abgasrohrs

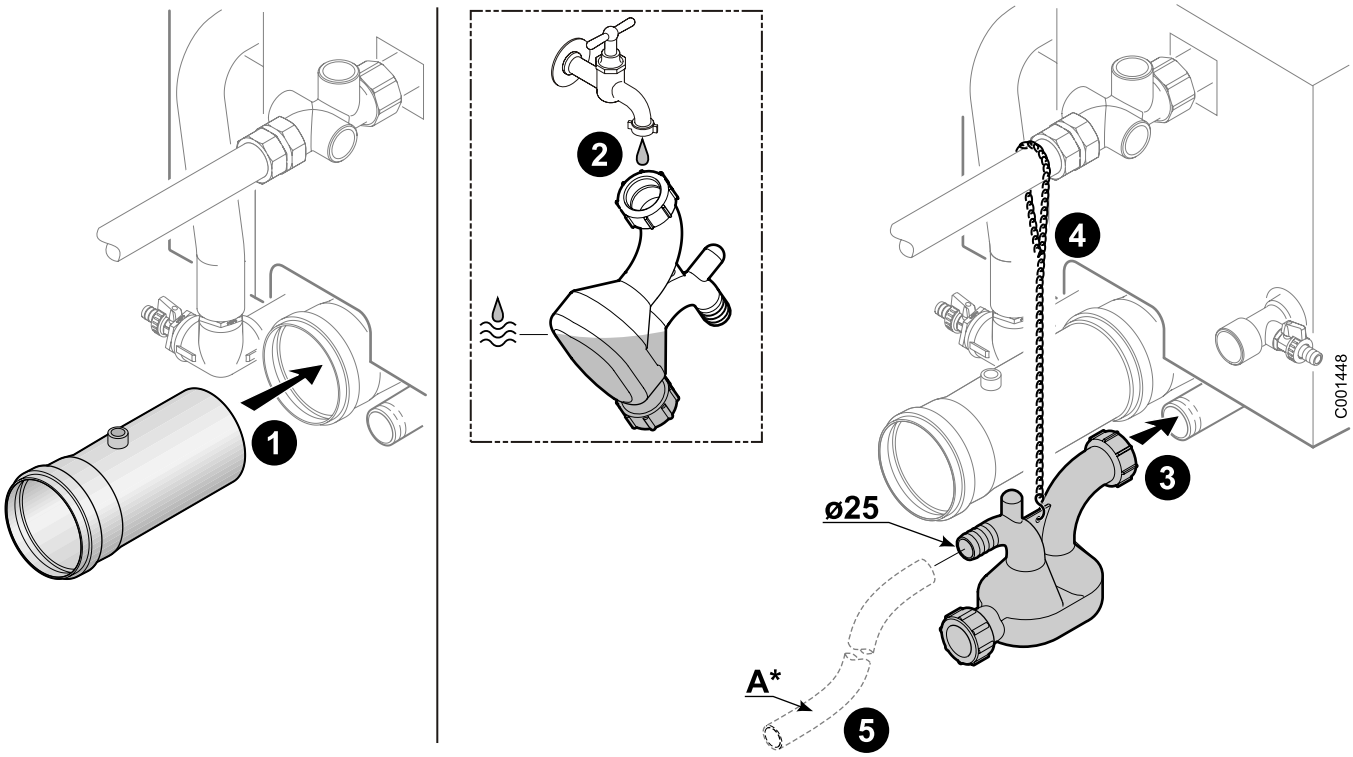

1. Abgasrohr anbringen
2. Siphon mit Wasser befüllen
3. Montieren Sie den Siphon,
4. Kettchen-Länge einstellen

⚠ **Das Kondensat muss frei aus dem Heizkesselauslass zur Neutralisationsanlage fließen können.**

5. **A* :** Ablaufschlauch Innendurchmesser 25 mm- nicht mitgeliefert.

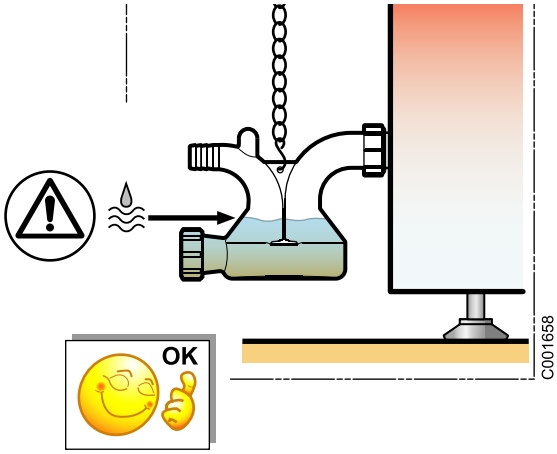

3 Abmontieren der Abdeckhaube und der Kesselhaube

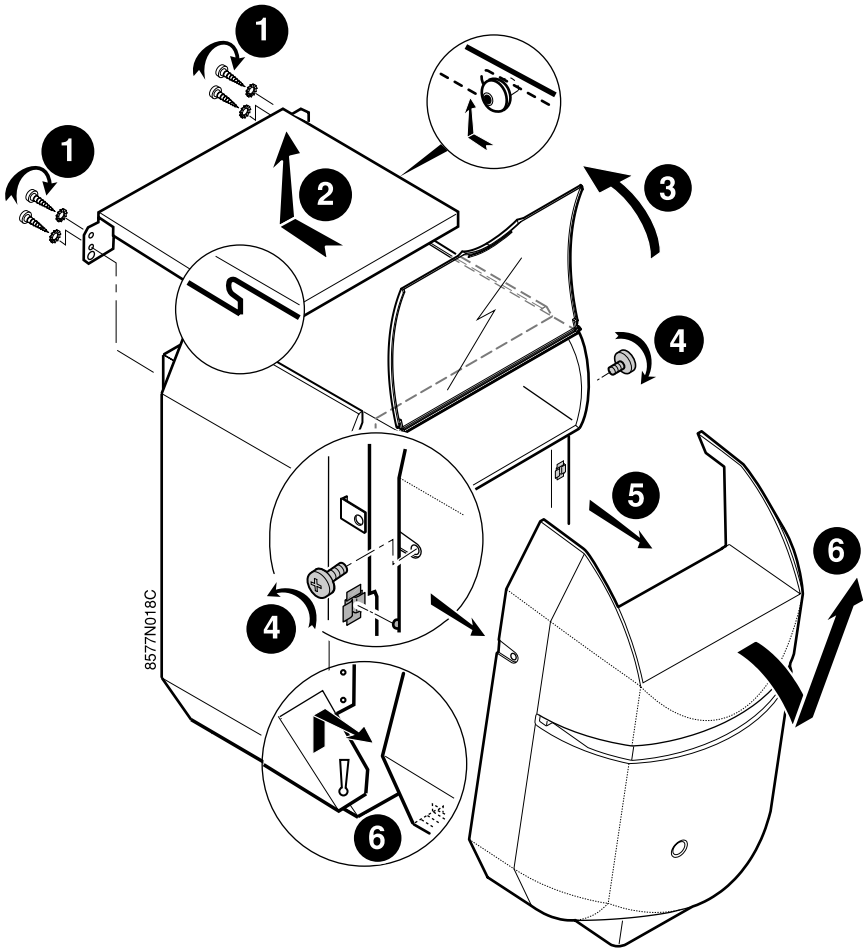

4 Änderung der Brennertüröffnungsrichtung (falls unbedingt erforderlich)

Im Auslieferungszustand öffnet sich die Brennertür nach rechts. Um die Brennertür nach links aufschlagen zu können, gehen Sie folgendermaßen vor:

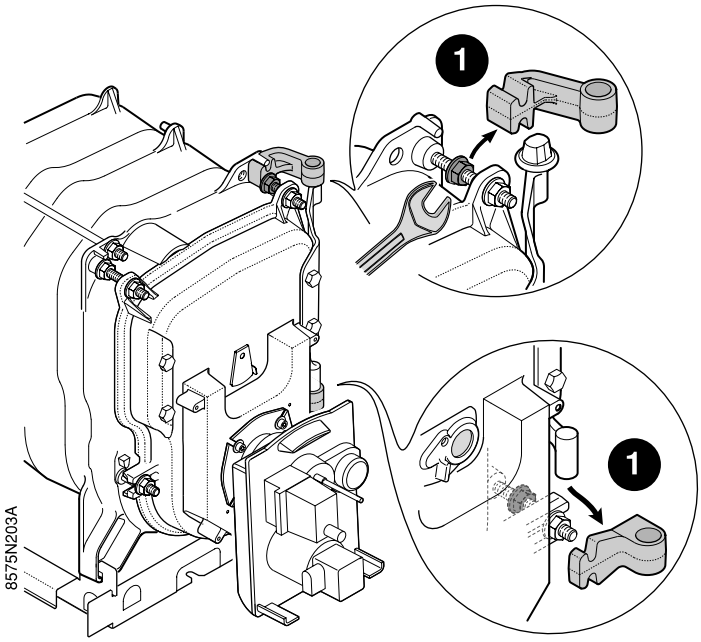

❶ Scharniere abnehmen.

❷ Achse abnehmen und auf der linken Seite wieder anbringen.

❸ Scharniere auf der linken Seite montieren.

❹ Die 2 Schrauben ❹ von der rechten Seite aus wieder einsetzen.

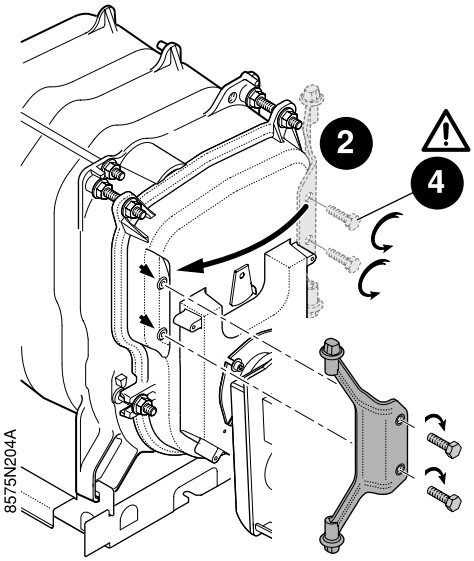

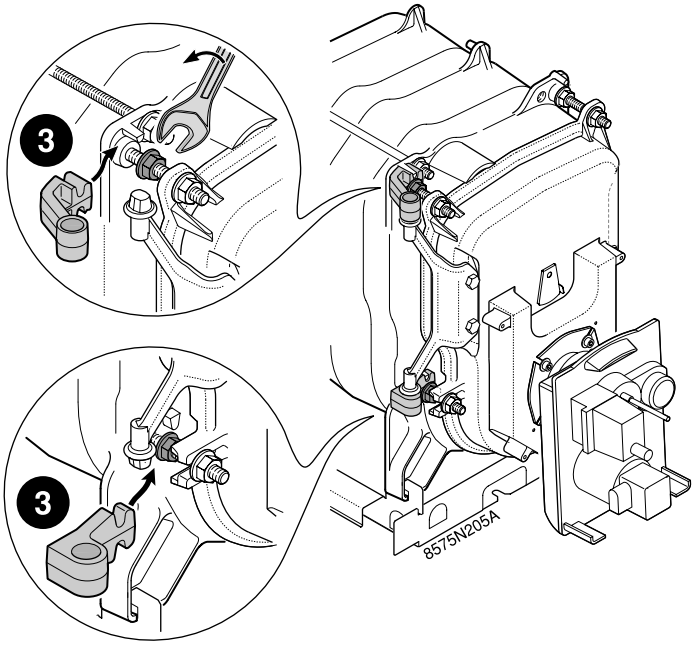

5 (nur PU 150 Condens + OBC) Montage des Heizkessels auf den Speicher

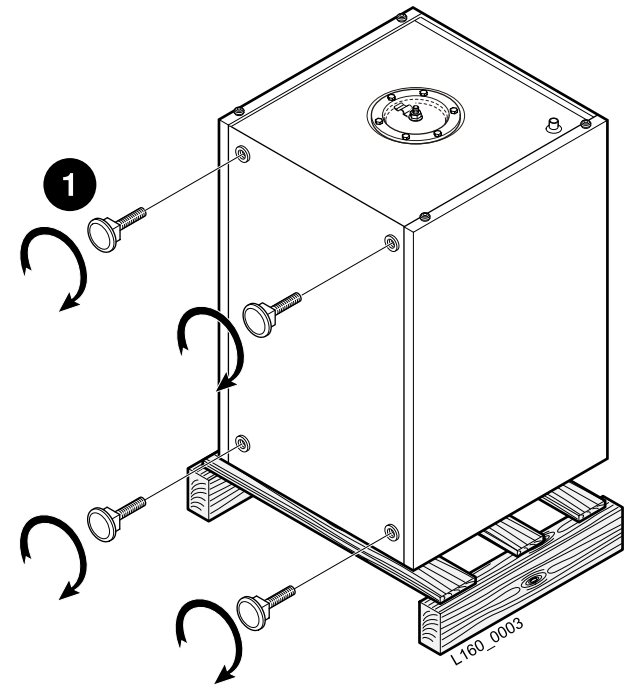

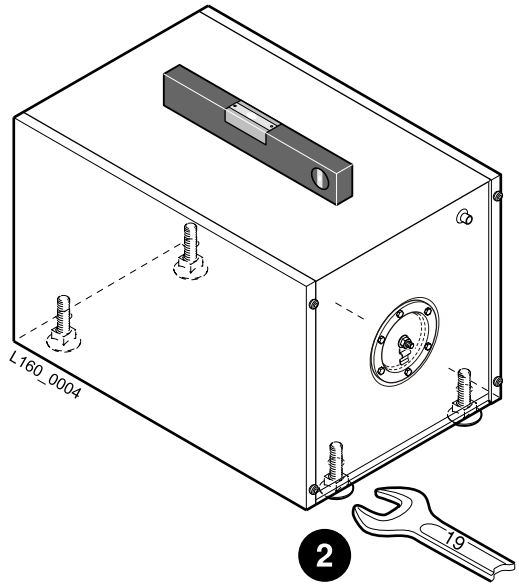

1 Die 4 verstellbaren Füße in den Speicherboden schrauben (die Füße werden im Anleitungsbeutel des Wassererwärmers geliefert).

2 Speicher mittels Schraubfüßen ausrichten.

i Mindesthöhe 35 mm. Verstellbar von 35 bis 40 mm.

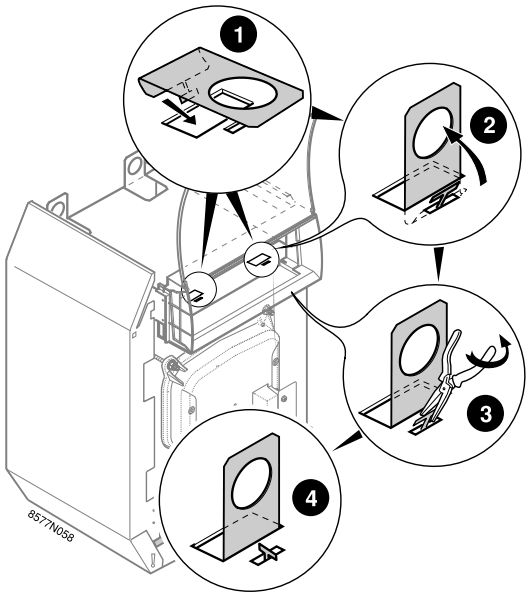

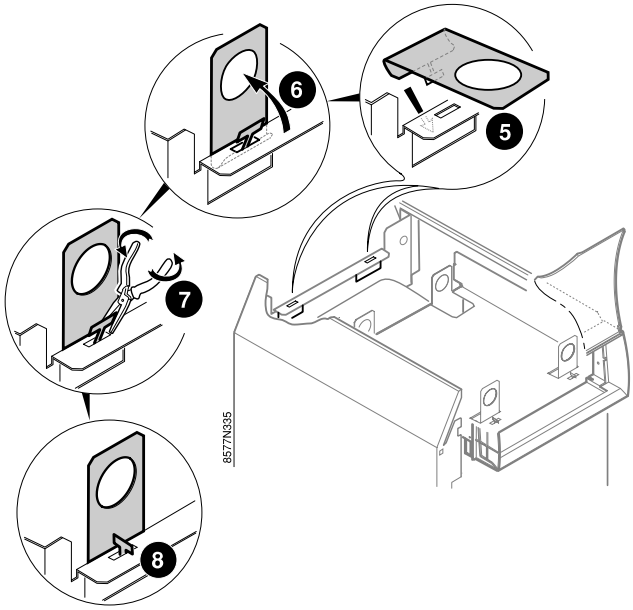

- Tragelaschen vorne am Kessel montieren
- Tragelaschen auf die hintere Querleiste montieren (nur PU 154, 155, 156 Condens).

Zum Tragen des Kessels: Mindestens 2 Personen sind erforderlich

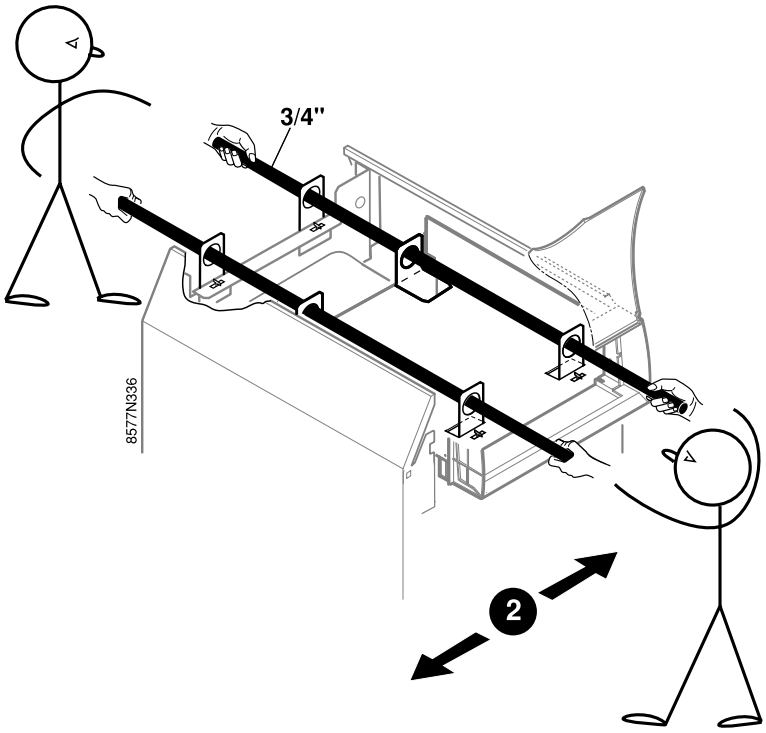

Den Heizkessel auf den Wassererwärmer setzen und dabei das Maß P auf der Vorderseite beachten.

Kesseltyp	P (mm)
PU 153 Condens + OBC 162	376
PU 154 Condens + OBC 162	250
PU 155 Condens+ OBC 252	358

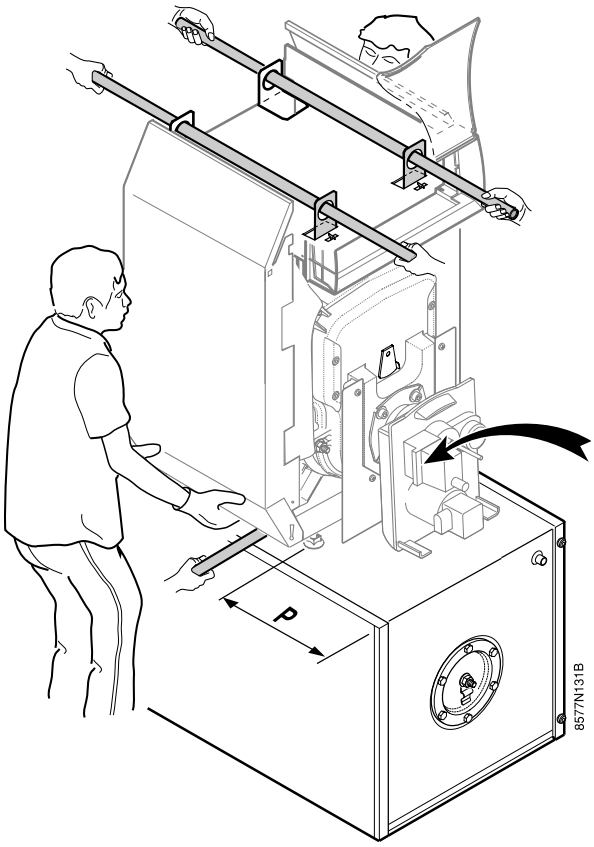

Sie können den Heizkessel mit 2 Rohren Ø 3/4" oder an den Griffen, die sich an jeder Seite im unteren Bereich befinden, anheben.

Den Heizkessel nur mit Handschuhen berühren.

Heizkessel nicht an den Heizungsvor- und Rücklaufrohren anheben.

Kessel nicht am Brenner anheben.

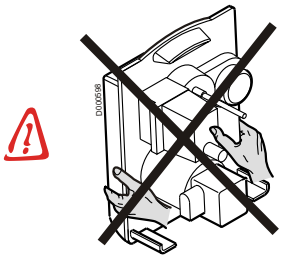

1. Tragestangen abnehmen
2. Hintere Laschen nach vorne biegen.
3. Vordere Laschen abnehmen.

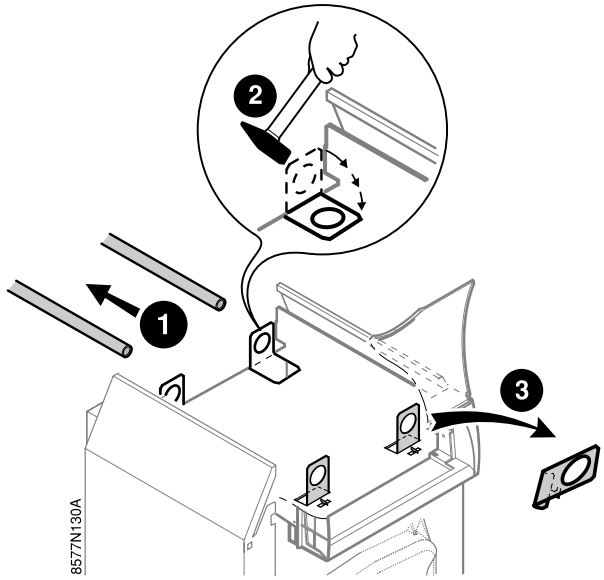

6 Einbau des Schaltfeldes

2. Fühler- und Brennerkabel in die Öffnung schieben.,
3. Brennerkabel in die Kabeldurchführung einsetzen.

Die Kabeldurchführung ist in der Mitte der Schaltfeldhalterung vormontiert.

4. **Platzieren Sie das Brennerkabel auf der den Scharnieren der Brennertür gegenüberliegenden Seite. Beachten Sie die Einhaltung der europäischen Sicherheitsnormen.**
5. Brennerkabel vorne am Kessel herausführen.
6. Schaltfeld in die Öffnung einschieben.

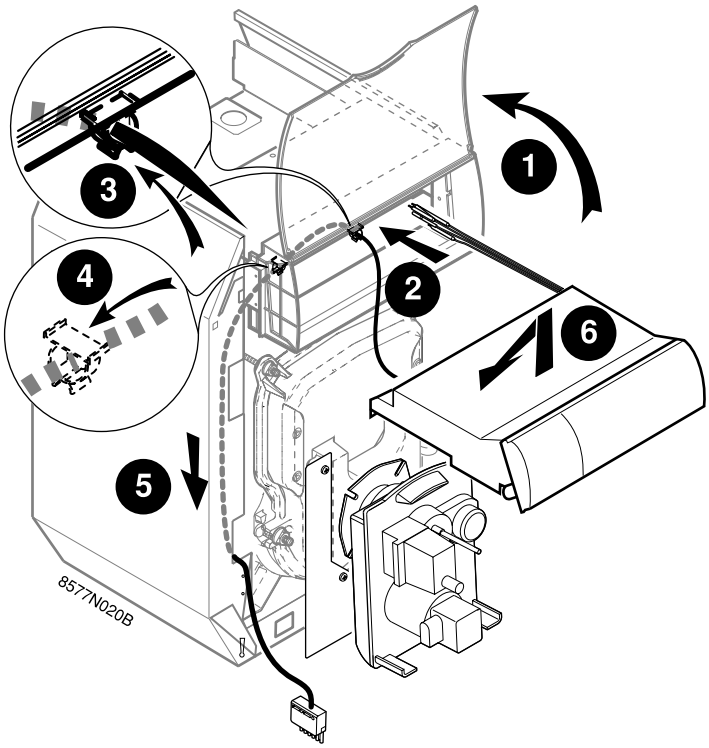

7 Befestigung des Schaltfeldes. Einbau des Brennerkabels

❶ Mit Blechschraube 3.9 x 32 und Unterlegscheibe befestigen (schwarze Schraube).

❷ Kabelklemme auf der Seitenplatte montieren.

⚠ **Kabelklemme auf der Seite des Brennerkabels, d.h. gegenüber von den Scharnieren der Brennertür montieren.**

❸ Den Stecker in die Brennerbuchse einstecken.

⚠ **Die Länge des Kabels so einstellen, dass der Stecker des Brennerkabels zum Öffnen der Brennertür herausgezogen werden muss.**

❹ Kabel befestigen. Das durchhängende Kabel zwischen die Isolierung und die Seitenplatte schieben.

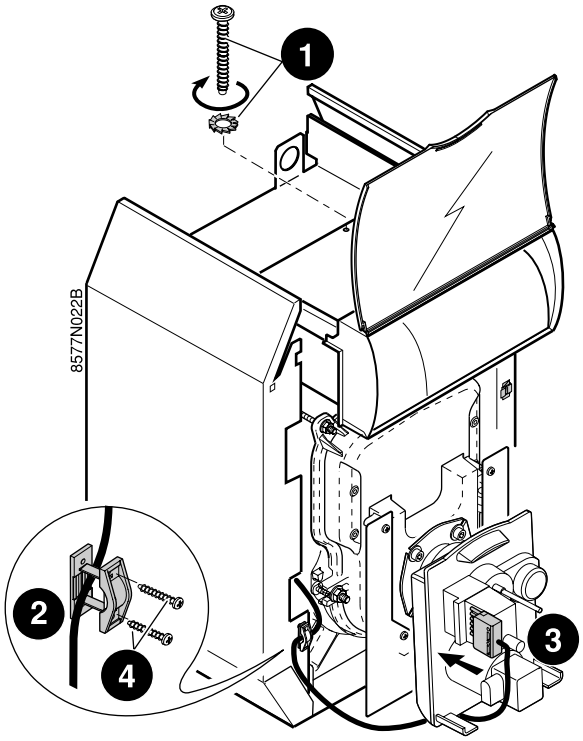

8 Montage der Fühler

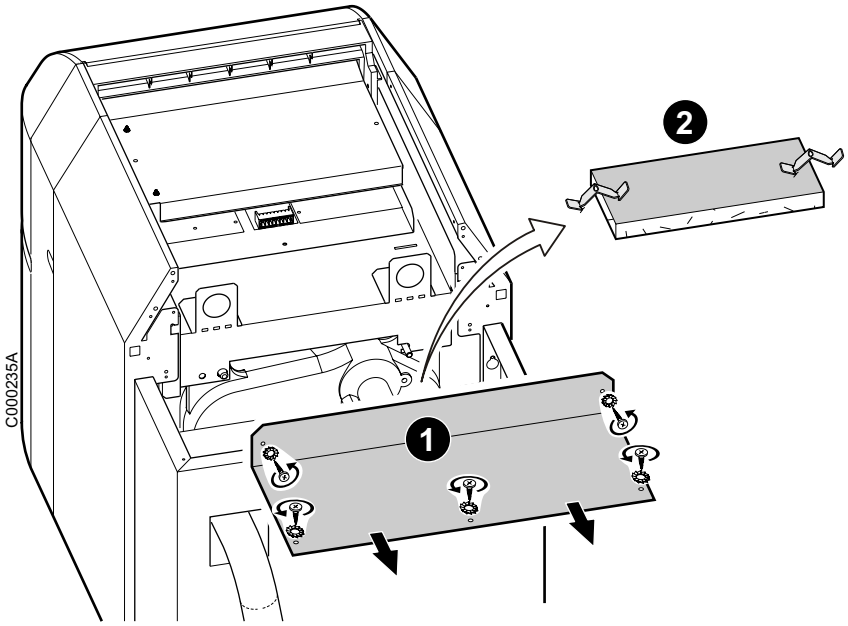

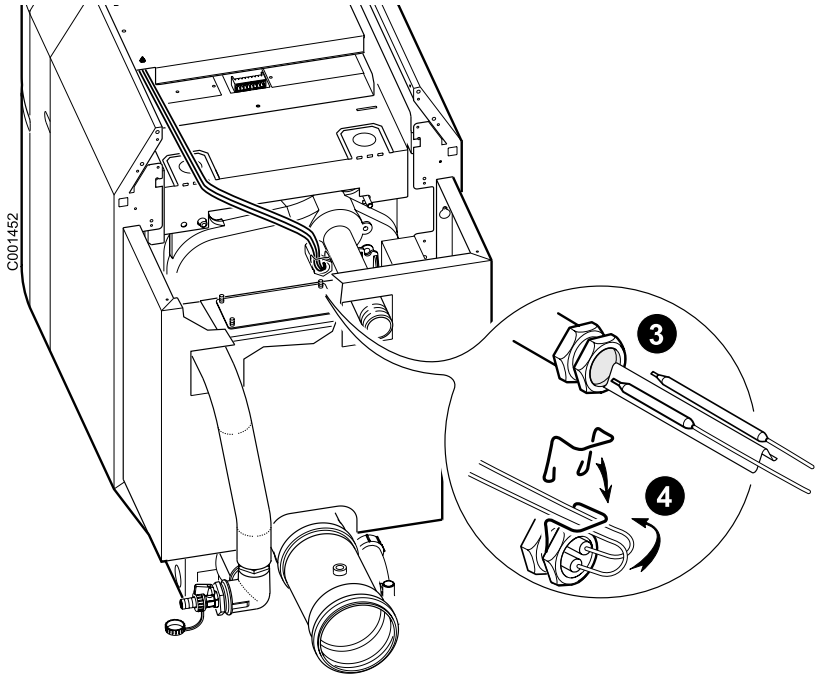

1. Obere hintere Platte abmontieren,
2. Obere Isolierung abmontieren,
3. Die Fühler in die Tauchhülse auf der Rückseite des Heizkessels einsetzen

   i Die Kontaktfeder verwenden.
4. Die Kabel mit Hilfe der Klammer der Tauchhülse fixieren.

▸ Montieren Sie alle Bauteile:

- Obere Isolierung
- Hintere Platte, oben

9 Anschluss des Abgasüberwachungsthermostats

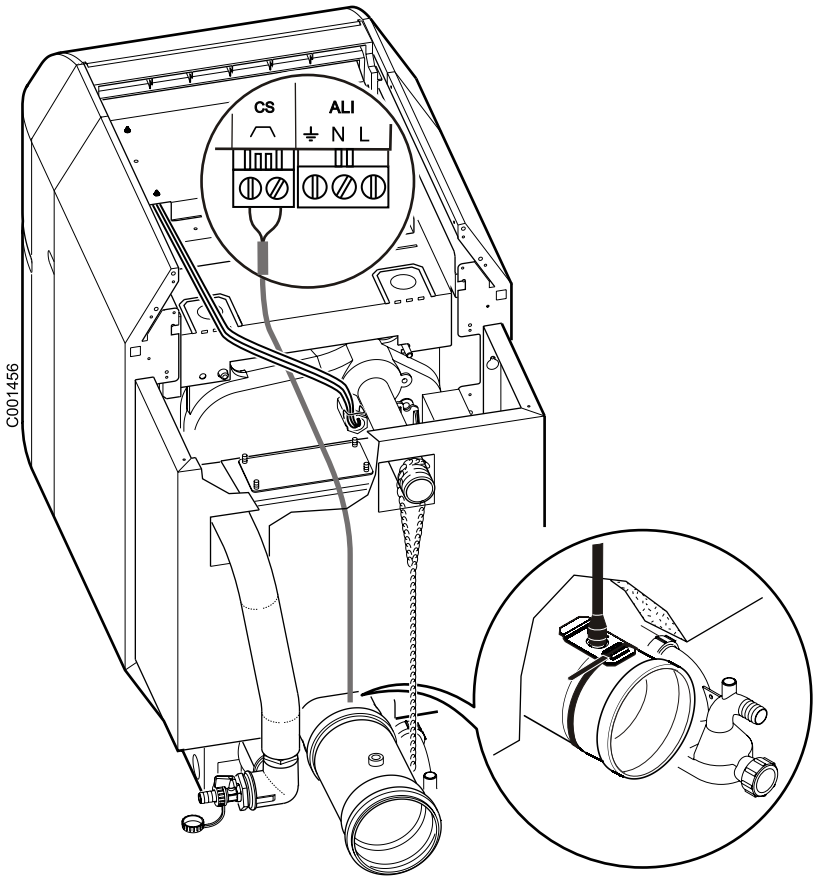

- Den Abgasüberwachungsthermostaten an den Sicherheitskontakt des Schaltfelds anschließen.

10 Montieren der vorderen Haube und der Abdeckhaube

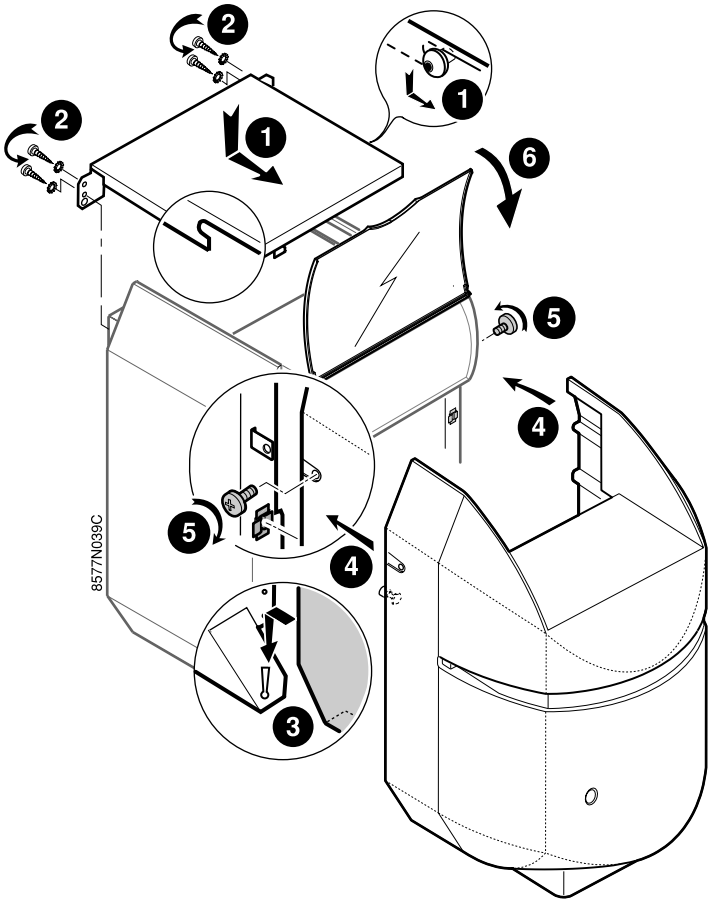

11 Messpunkt

A : Messpunkt

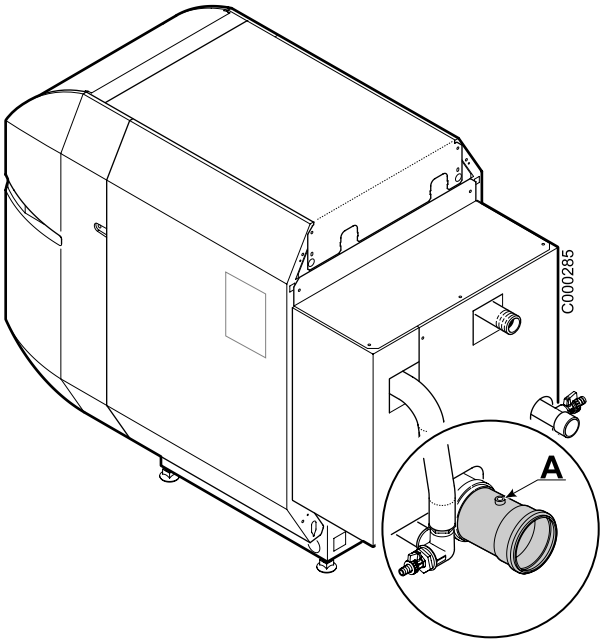

12 (nur PU Condens + OBC) Montage der Kessel/Trinkwassererwärmer-Verrohrung

.

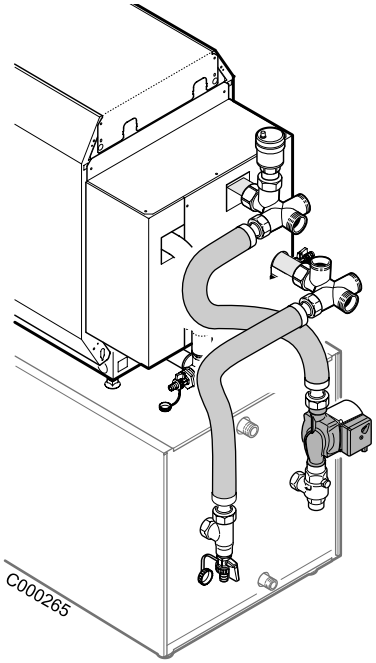

Siehe dem Bausatz beiliegende Bedienungsanleitung.

13 (nur PU Condens + OBC)
Montage des Warmwasserfühlers und TAS-Elektroanschluss

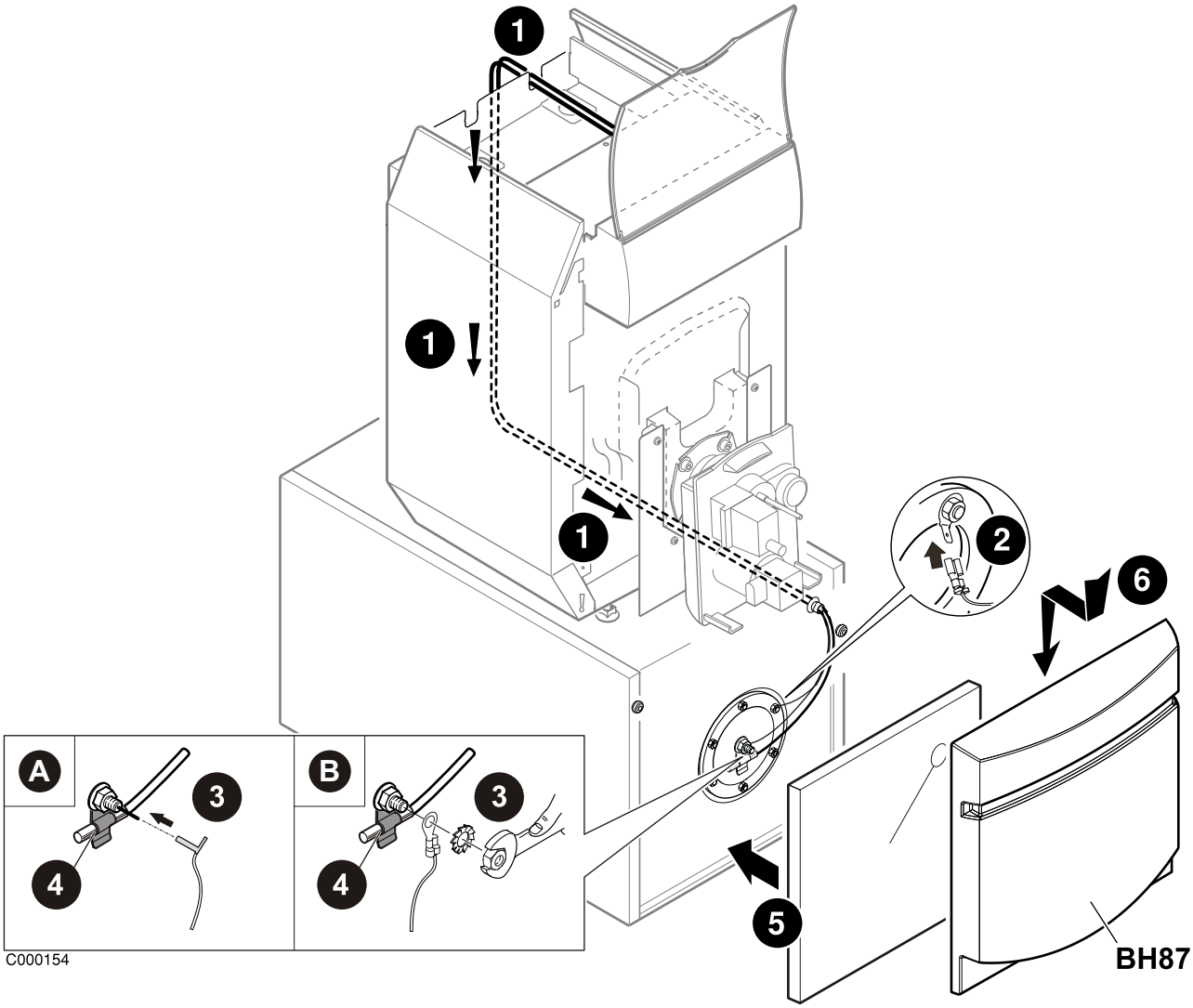

❶ Kabel des Fühlers und der TAS-Anode durch das Führungsrohr des Trinkwassererwärmers schieben.

❷ Den Clip an der auf dem Deckel angebrachten Lasche befestigen.

A: Version nach 01/02/2008:

❸ Rohrkabelschuh des TAS-Anodenkabels auf kie TAS-Anoden-Klemme am Reinigunsdeckel anschliessen.

B: Version vor 01/02/2008:

❸ Die Rundöse direkt auf dem Gewindestück der TAS-Anode positionieren. Die Rundöse mit Zahnscheibe und Mutter fixieren.

❹ Den Warmwasserfühler in die dafür vorgesehene Befestigungslasche am Reinigungsdeckel des Speichers schieben. Elektroanschluss gemäß Anleitung des Schaltfeldes ausführen.

❺ Wärmedämmung anbringen.

❻ Die Frontplatte des Trinkwassererwärmers anbringen.

OERTLI THERMIQUE S.A.S.

www.oertli.fr

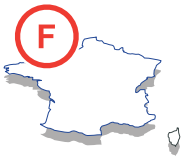

Direction des Ventes France
Z.I. de Vieux-Thann
2, avenue Josué Heilmann • B.P. 50018
F-68801 Thann Cedex
03 89 37 00 84
03 89 37 32 74

Assistance Technique PRO
03 89 37 69 32
03 89 37 69 33
03 89 37 69 34
03 89 37 69 35
assistance.technique@oertli.fr

OERTLI ROHLEDER WÄRMETECHNIK GmbH

www.oertli.de

Raiffeisenstraße 3
D-71696 MÖGLINGEN
07141 24 54 0
07141 24 54 88
info@oertli.de

OERTLI DISTRIBUTION BELGIQUE N.V. S.A.

www.oertli.be

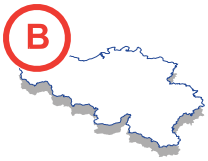

Park Ragheno
Dellingstraat 34
B-2800 MECHELEN
015 - 45 18 30
015 - 45 18 34
info@oertli.be

OERTLI SERVICE AG

ww.oertli-service.ch

Service technique
Technische Abteilung
Servizio tecnico

Bahnstraße 24
CH-8603 SCHWERZENBACH
01 806 41 41
01 806 41 00
info@oertli-service.ch

VESCAL S.A. • Systèmes de chauffage

www. heizen.ch

Service commercial
Verkaufsbüro
Servizio commerciale

Z.I. de la Veyre, St-Légier
CH-1800 VEVEY 1
021 943 02 22
021 943 02 33
info@vescal.ch

CE
1312

© Impressum

Alle technischen Daten im vorliegenden Dokument sowie die Zeichnungen und Schaltpläne verbleiben in unserem alleinigen Eigentum und dürfen ohne vorherige schriftliche Genehmigung nicht reproduziert werden.

Änderungen vorbehalten.

17/12/2007

300005505- 001- C

OERTLI THERMIQUE S.A.S.
Z.I. de Vieux-Thann
2, avenue Josué Heilmann • B.P. 50018
F-68801 Thann Cedex